2021年度　社会福祉法人くじら　組織図
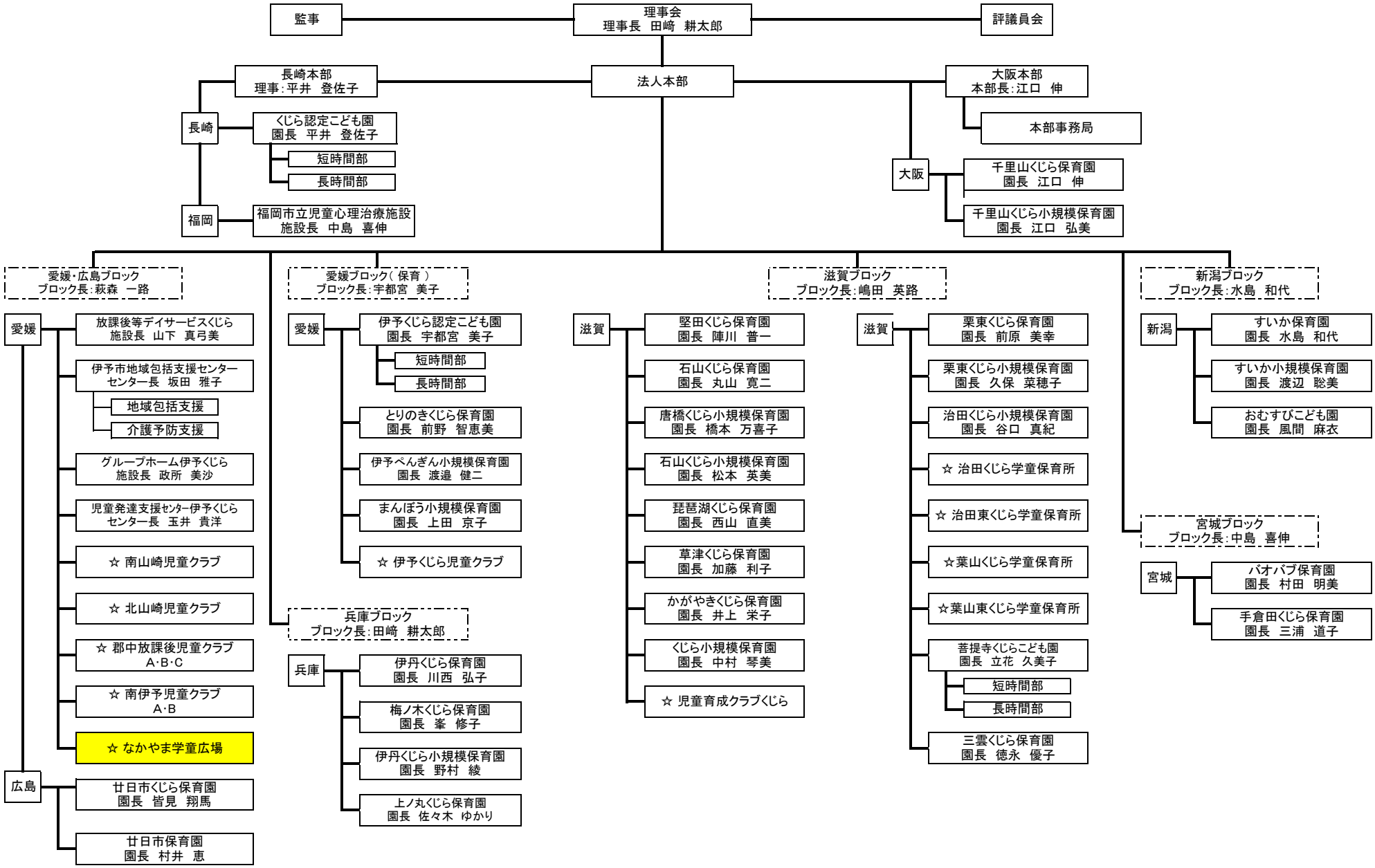
作成日　2021．8．1
作成者　本部事務局